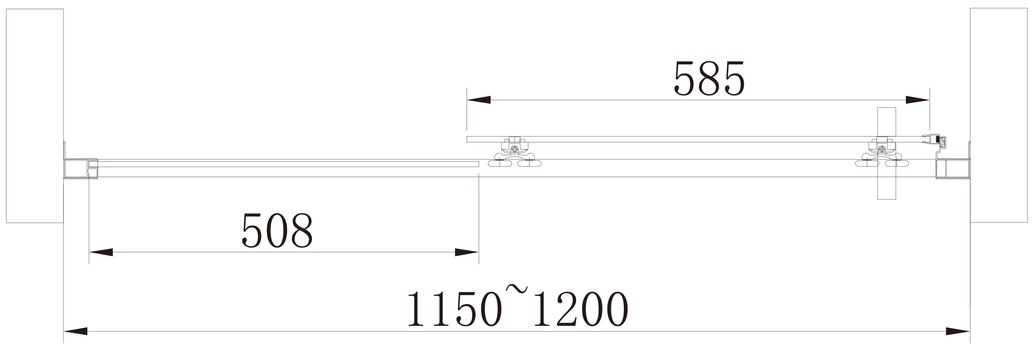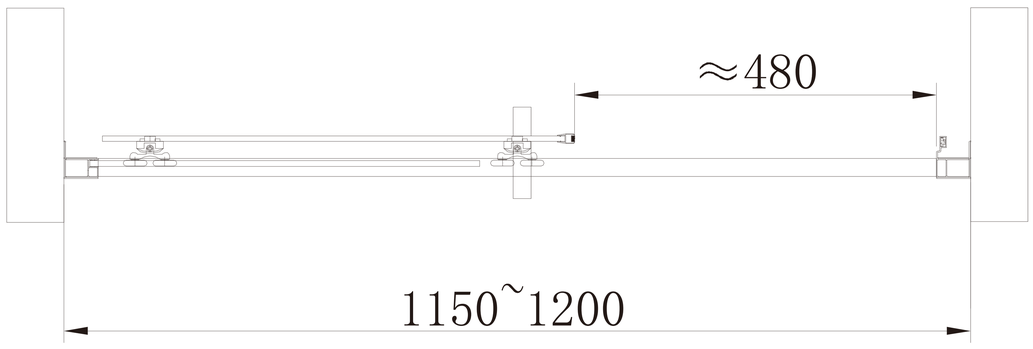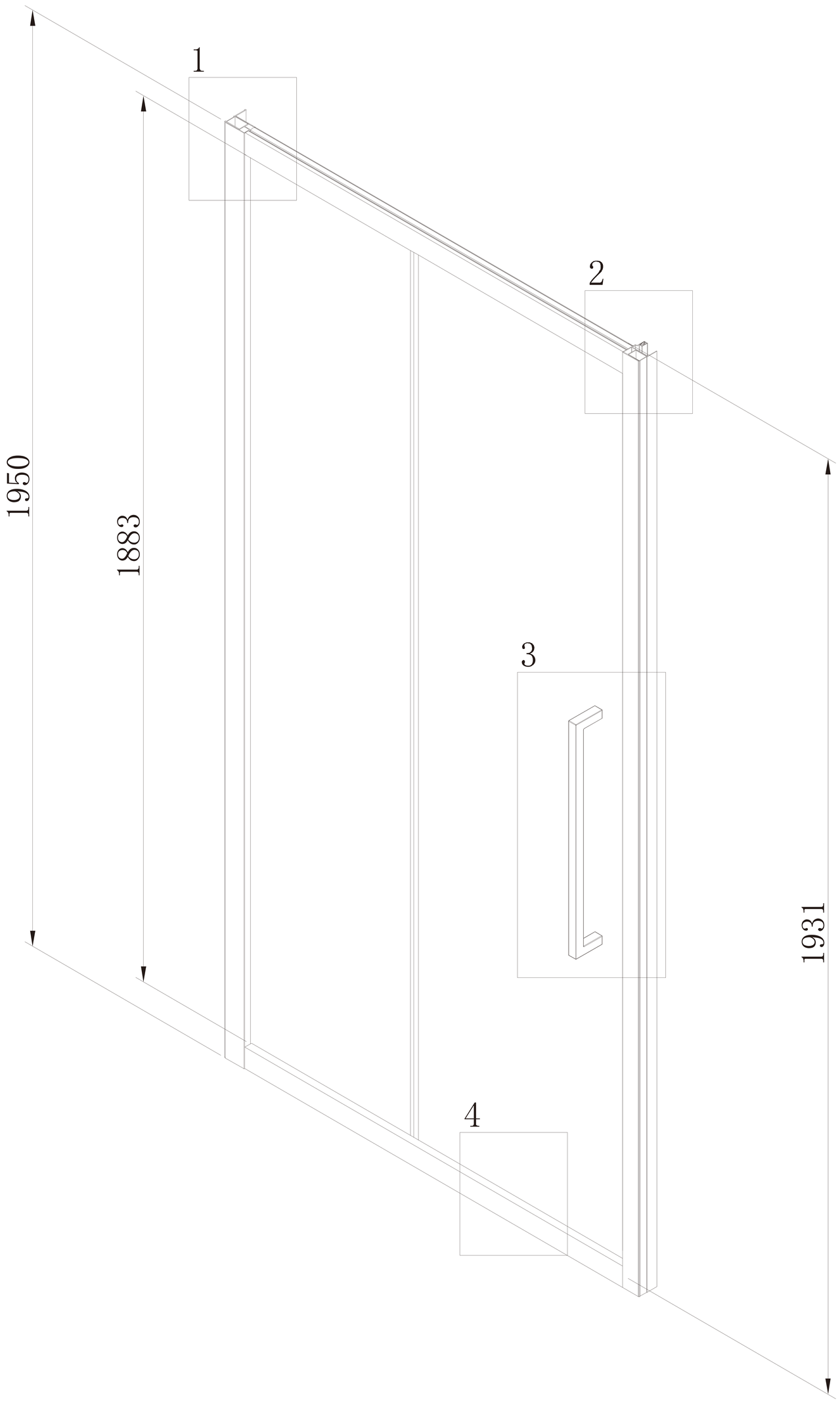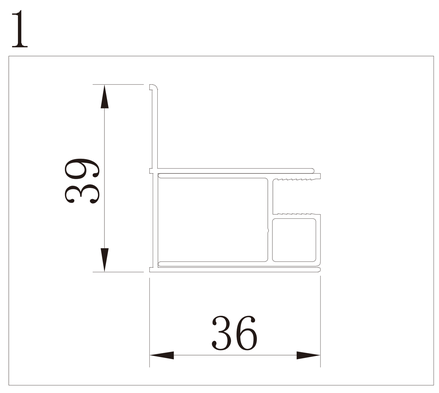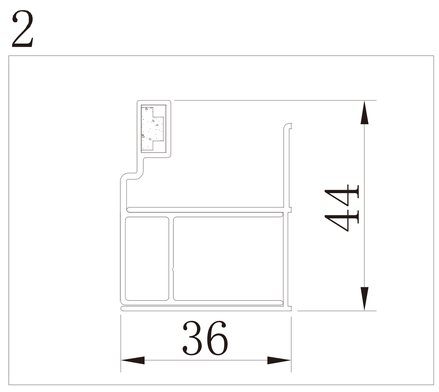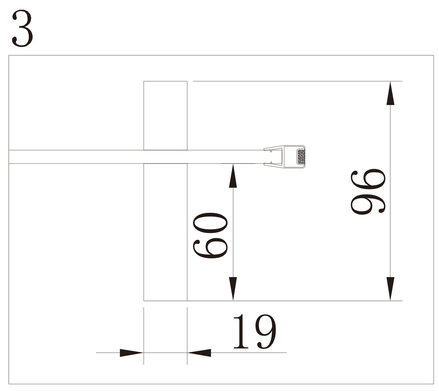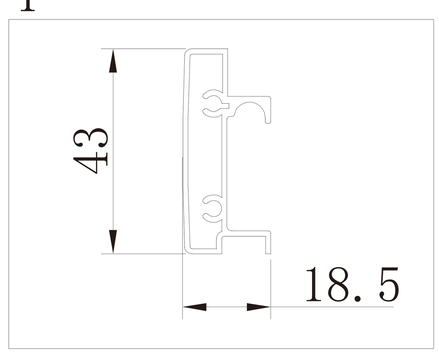TERA 115 - 120 CHROM