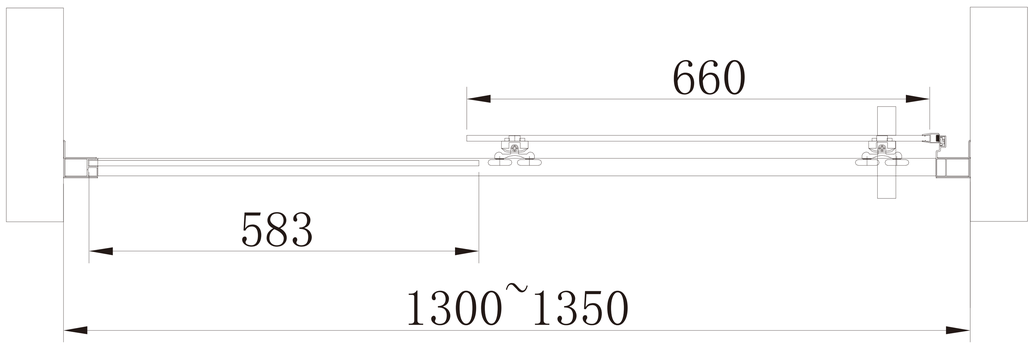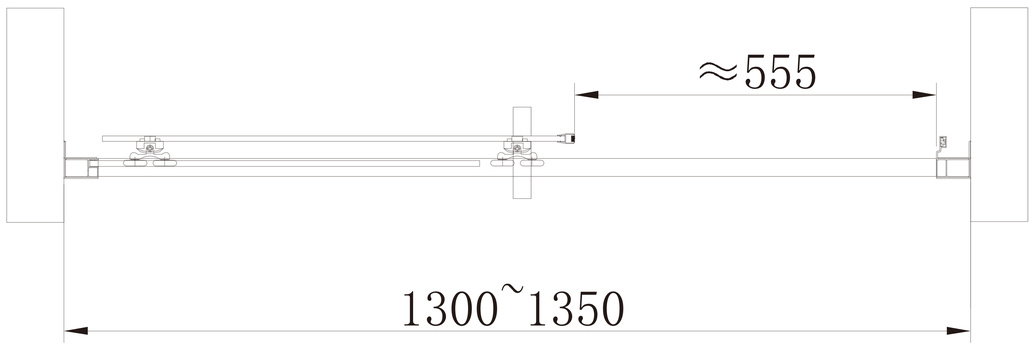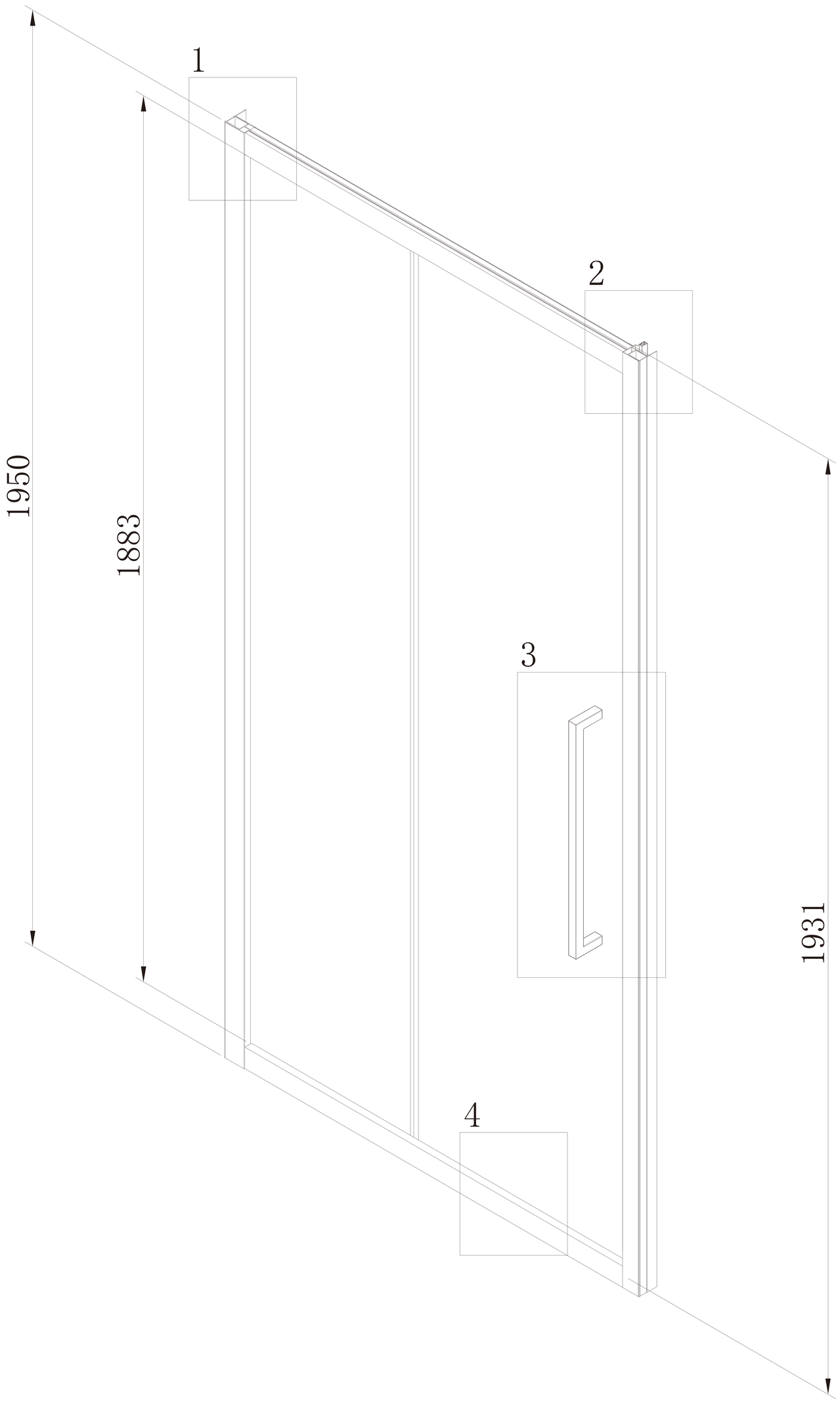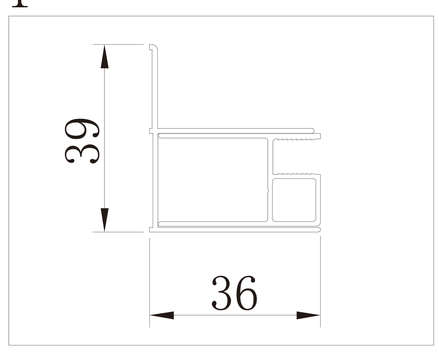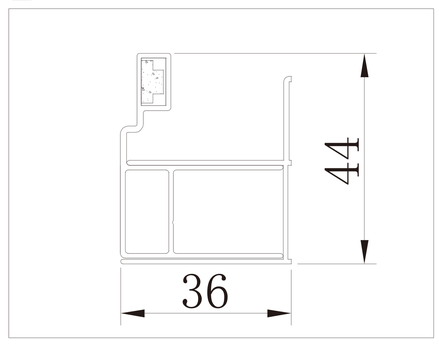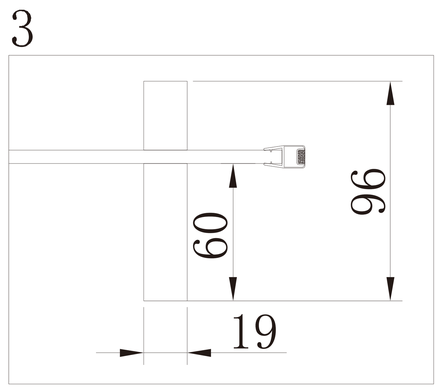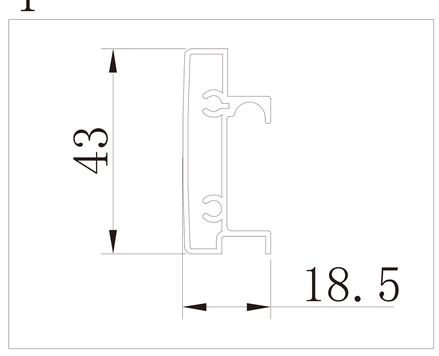TERA 130 - 135 CHROM